Fahnenhalter -Arts-

Wandbanner Anlage mit absenkbarer Bannerstange

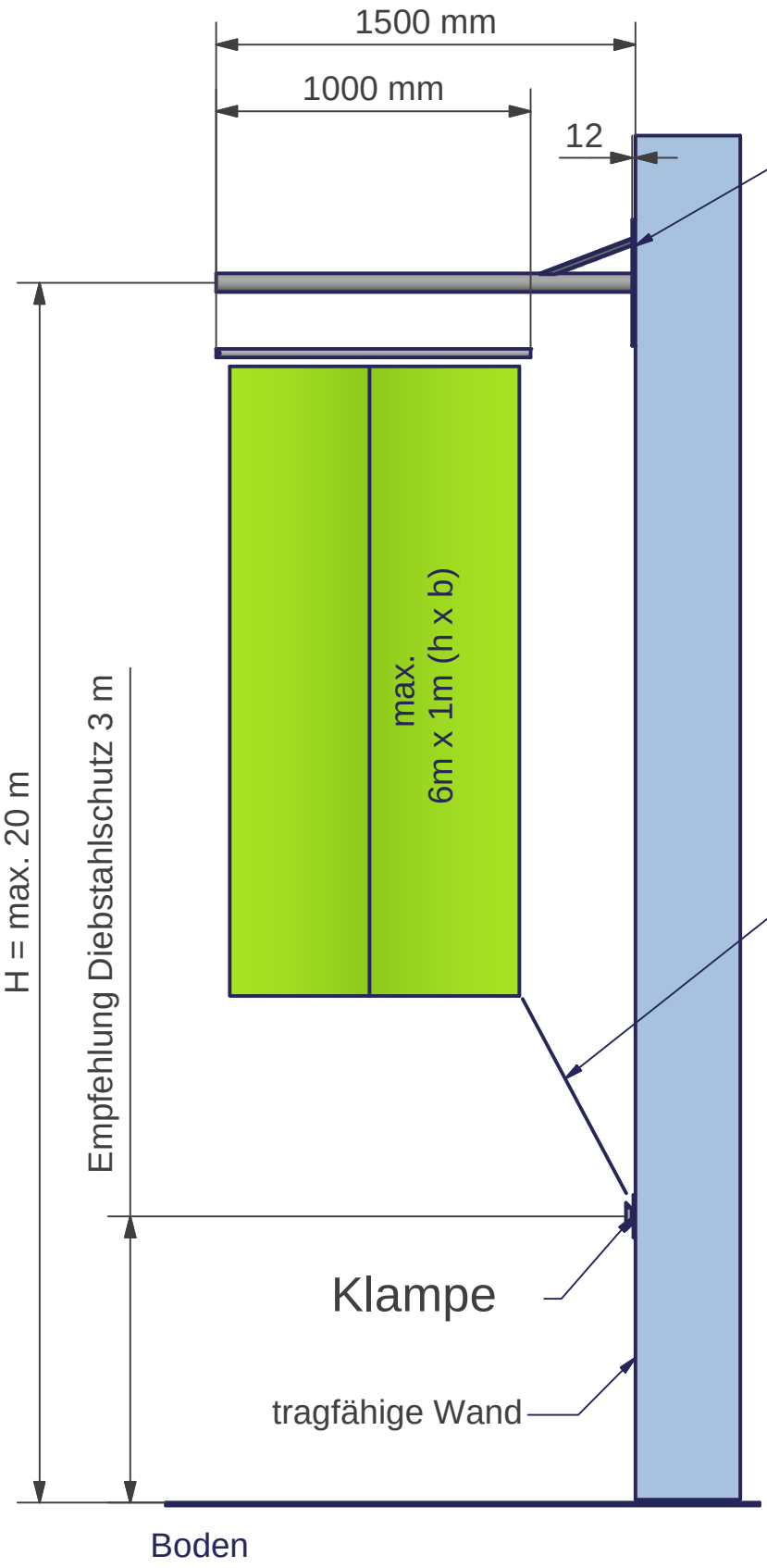

Befestigungsplatte:

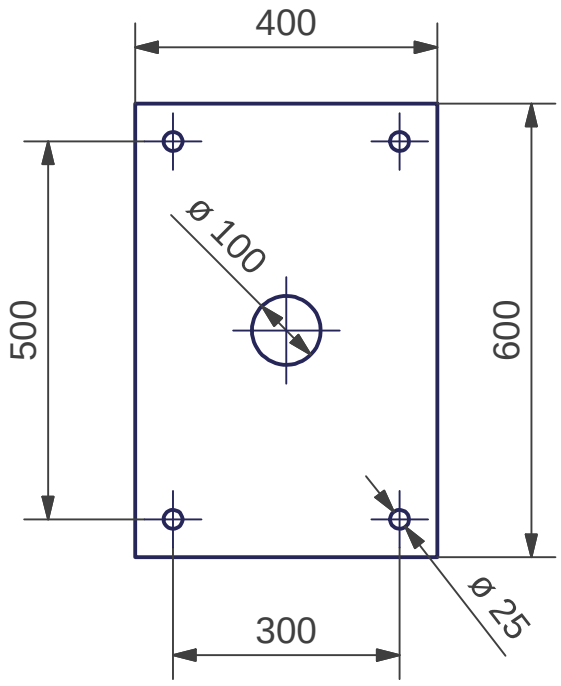

Seil gegen hochwehen.

Die Bannerstange muß bis in die obere Führung gehisst werden.
Bei Sturmwarnung wird empfohlen die Banner abzunehmen.
Die Lasteinleitung in das Gebäude liegt bauseits.

Kurzanleitung:

1. Bannerstange mit 2 Seilen hissen und an der Klampe belegen.
2. Seil gegen hochwehen an der Klampe oder adäquaten Fixpunkt befestigen. Seil nicht vorspannen.