Technische Ansicht

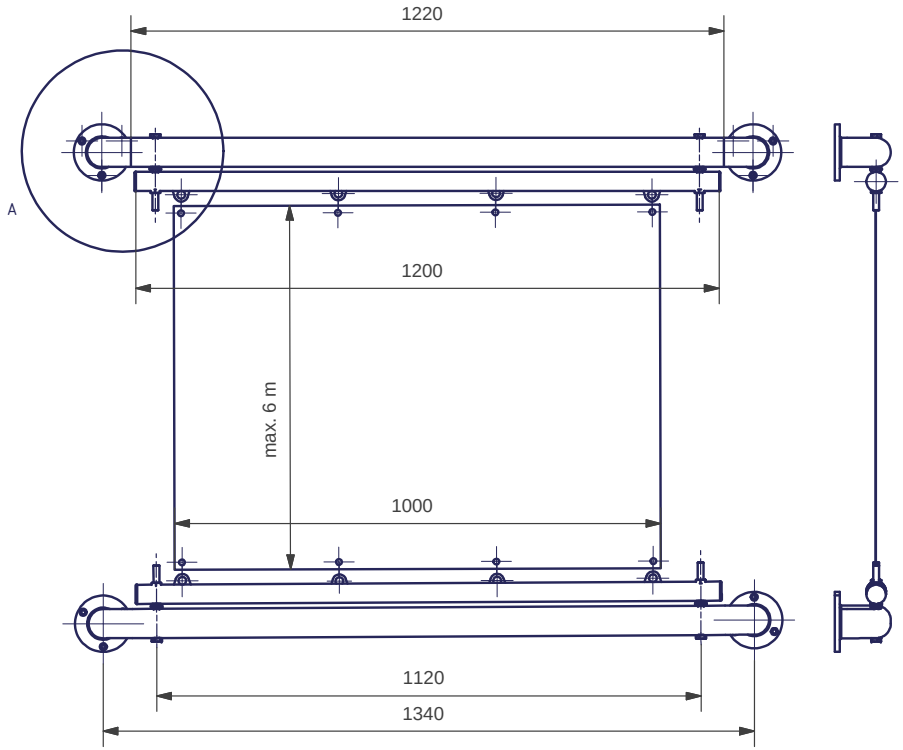

Rohrbogen wird mit Kleber auf Rohr fixiert.

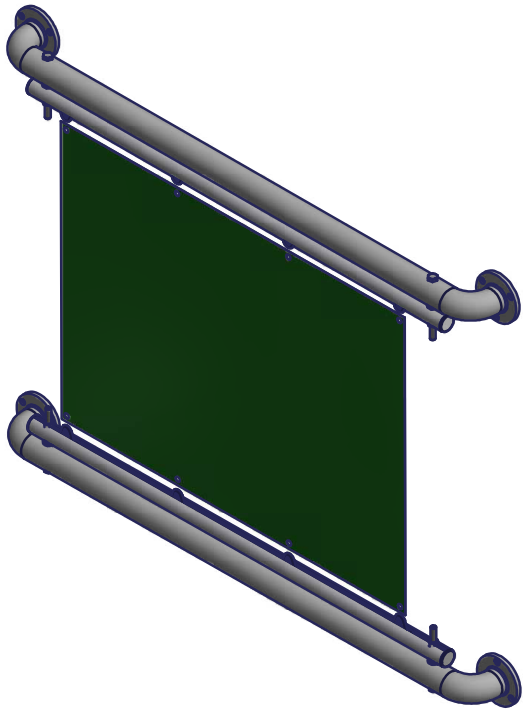

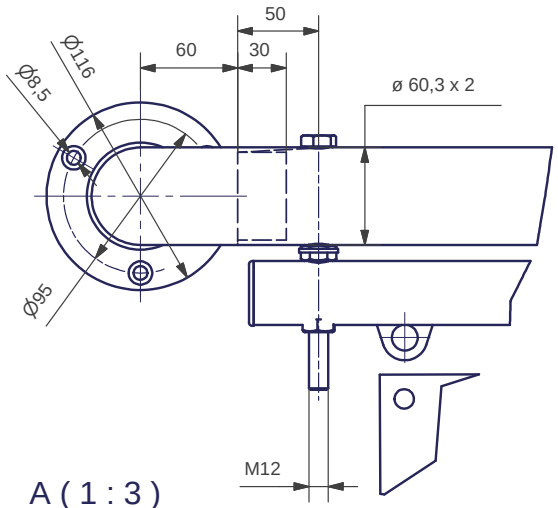

A (1 : 3)

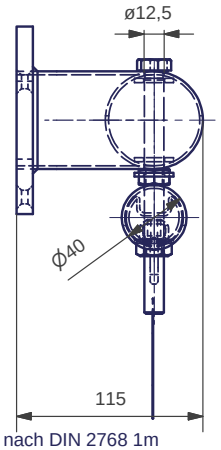

Allgemeintoleranzen nach DIN 2768 1m

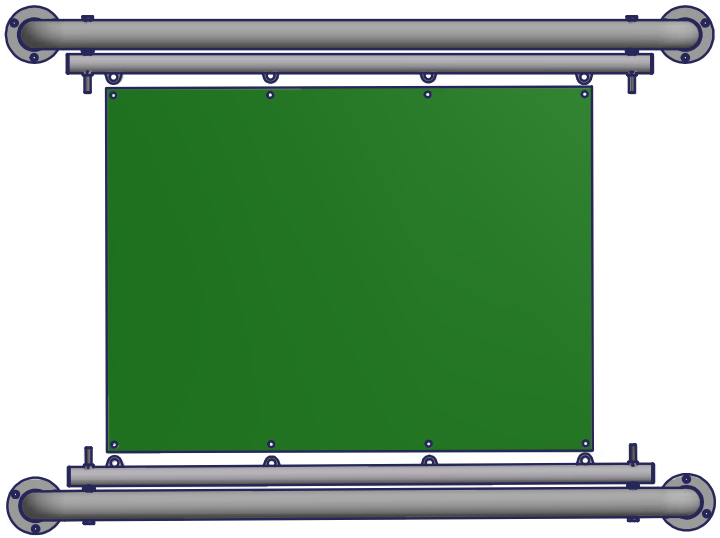

-Practice-