Säulenanfahrschutz / Ø450mm - H1100 - 150x150

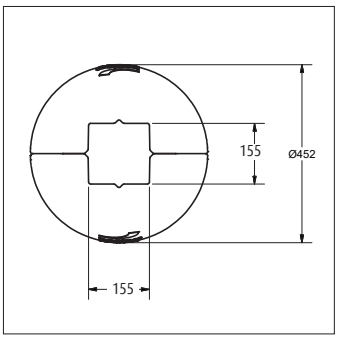

Inklusiv:
Zurrgurte 150 - L 1800 mm

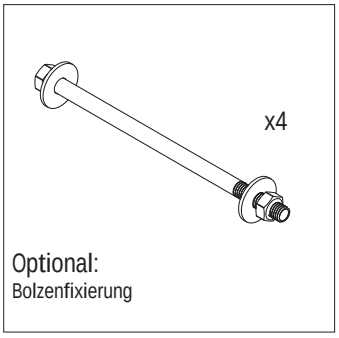

Optional:
Bolzenfixierung

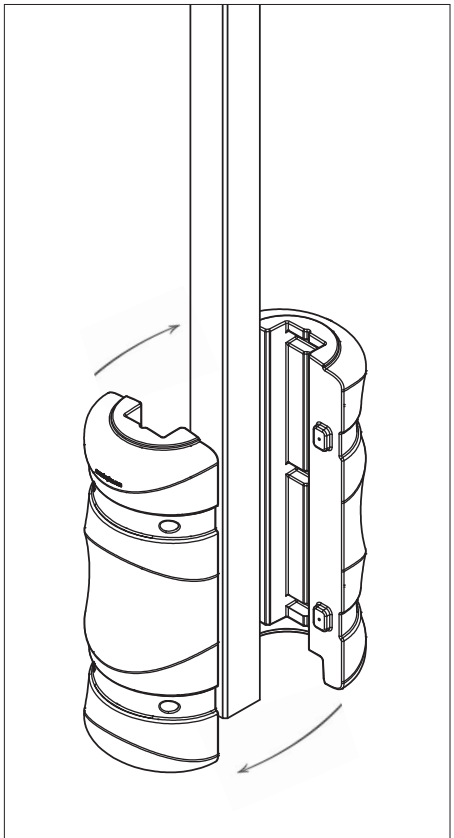

1 Anbringen

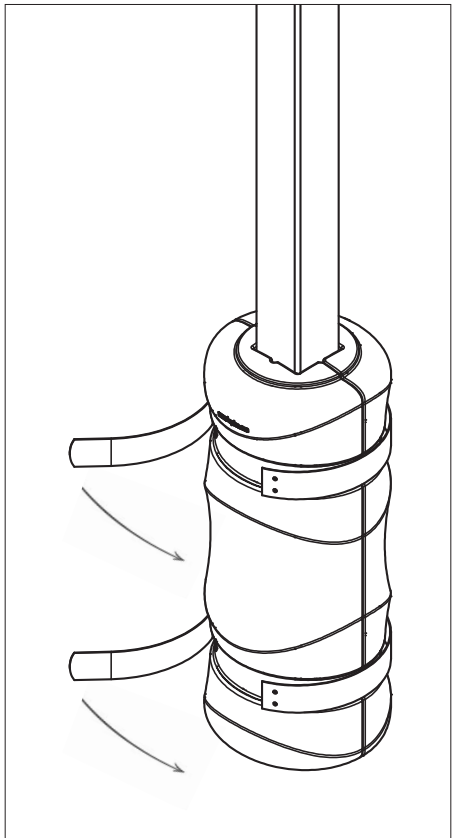

2 Zurrgurte

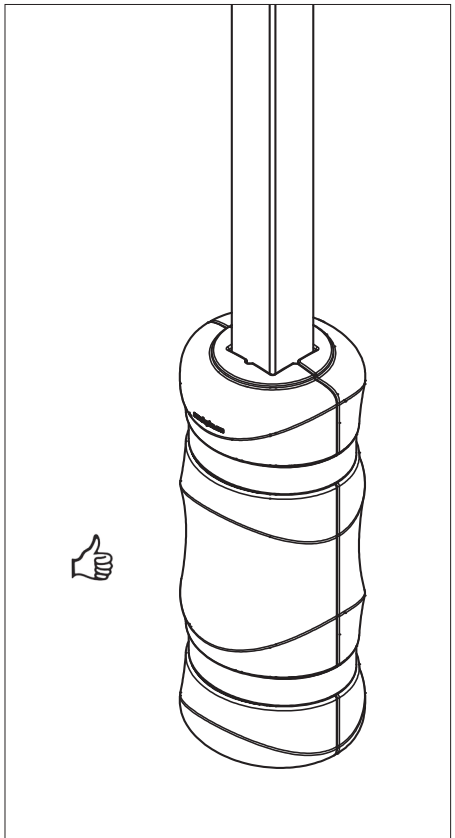

3